1

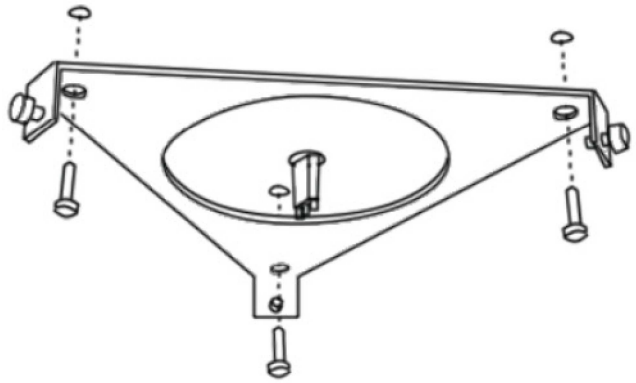

Couper l'alimentation électrique avant installation.
Fixer l'étrier au plafond au niveau de l'alimentation.
(Vis et chevilles non fournies).

2

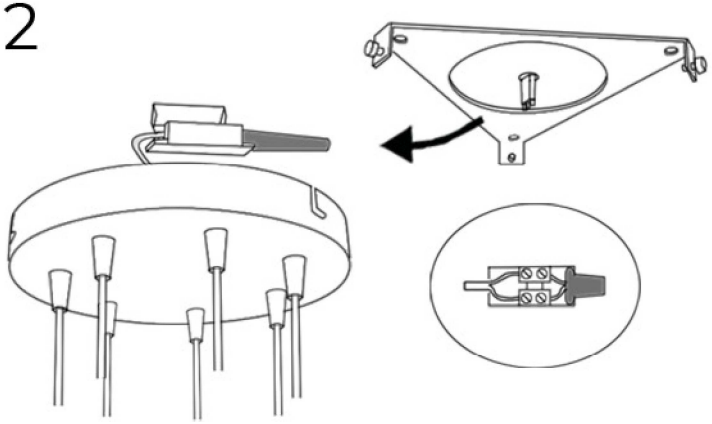

Raccorder la suspension à l'alimentation en faisant passer les fils dans la gaine souple.

3

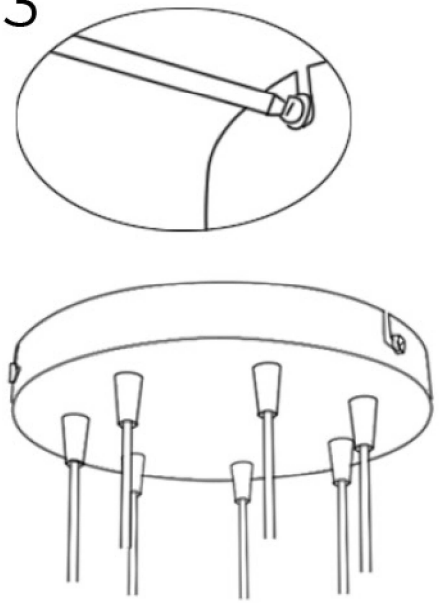

Fixer la plaque sur l'étrier et serrer les vis.

4

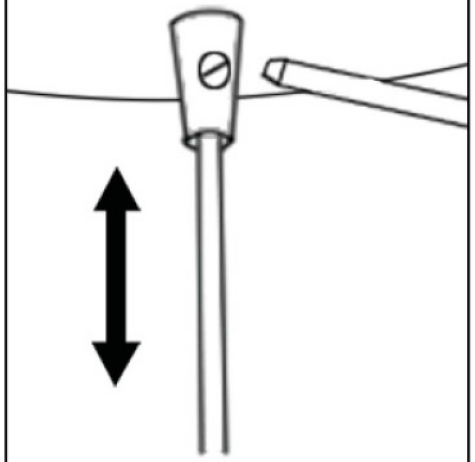

Régler chaque câble à la longueur souhaitée puis serrer la vis de maintien pour l'immobiliser.
(Ne pas visser trop fort pour ne pas percer le câble).

5

Pour chaque câble, insérer l'ampoule avant de positionner la verrerie sur la douille, puis de visser la bague pour la maintenir.

Fabrication française.
A faire monter par un professionnel.